ООО "ЭДС"
(495) 979-59-00
(901) 519-59-00
eds@eds-privod.ru

Редуктор РС 130, Мотор-редуктор РС 130, габаритно-присоединительные размеры

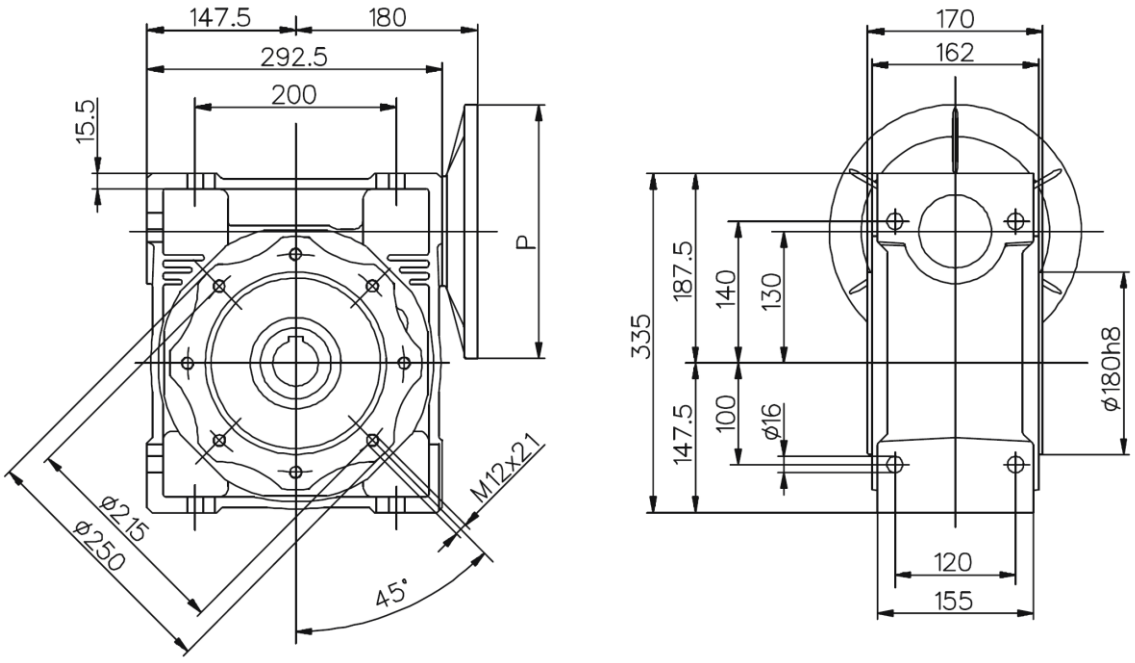

Выходной фланец и вал редуктора РС 130

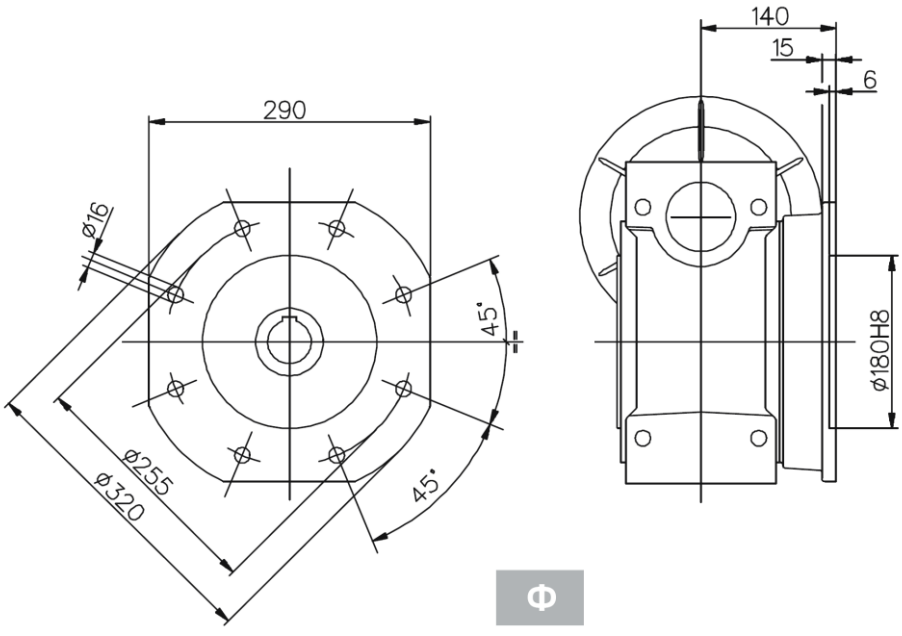

Ф
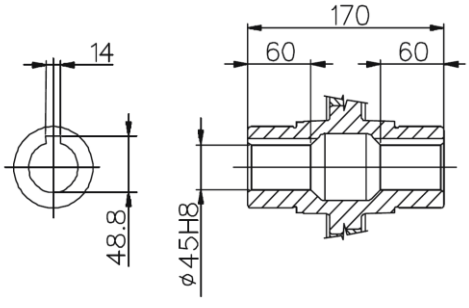
Выходной вал