eds
electro drive systems

ООО "ЭДС"
(495) 979-59-00
(901) 519-59-00
eds@eds-privod.ru

# Редуктор,Мотор-редуктор CH0140 MOTOVARIO

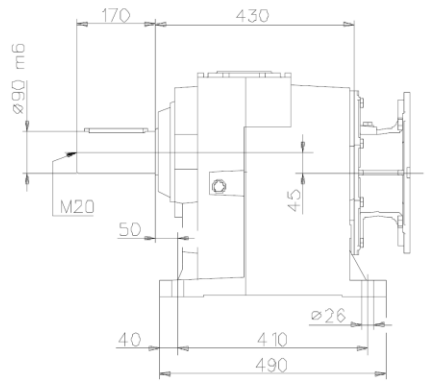


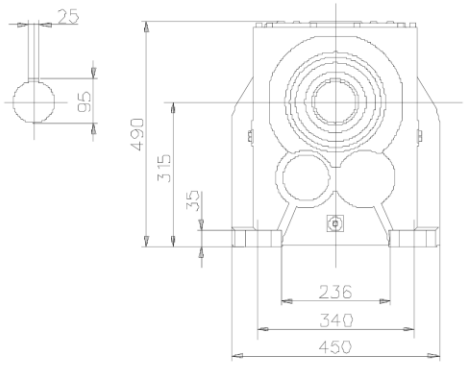


H

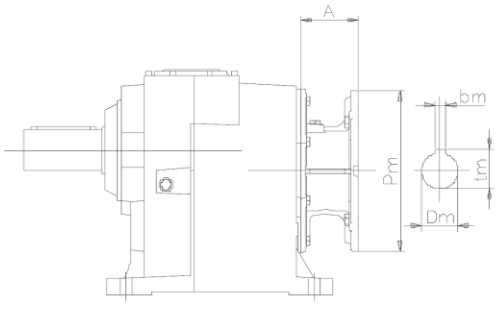


H

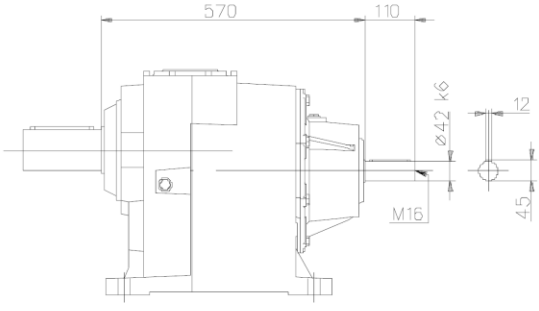


IH

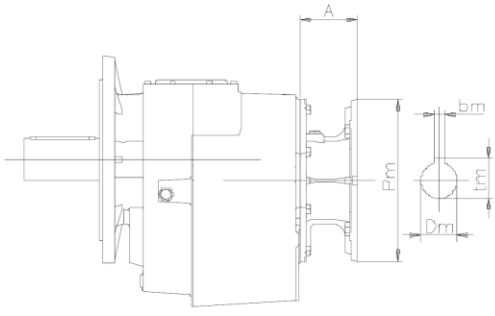


H...F FB - FC

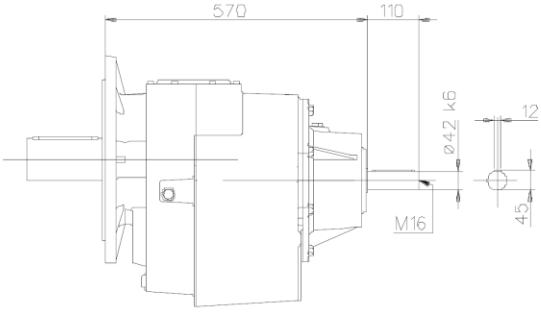


IH...F FB - FC

| 140 | IH | PAM | | Motore normale / Standard motor / Normaler Motor / Moteur normal / Motor normal | | | | Motore autofrenante / Brake motor / Bremsmotor Moteur frein / Motor-freno | | | |
|---|---|---|---|---|---|---|---|---|---|---|---|
| | ~Kg | A | ~Kg | X | Y | Z | ~Kg | X | Y | Z | ~Kg |
| 132s | | 76 | 197,1 | - | - | - | - | - | - | - | - |
| 132m | | 76 | 197,1 | - | - | - | - | - | - | - | - |
| 160s | | 124 | 205 | - | - | - | - | - | - | - | - |
| 160l | 212,2 | 124 | 205 | - | - | - | - | - | - | - | - |
| 180 | | 124 | 205 | - | - | - | - | - | - | - | - |
| 200 | | 161 | 219,2 | - | - | - | - | - | - | - | - |
| 225 | | 161 | 221 | - | - | - | - | - | - | - | - |